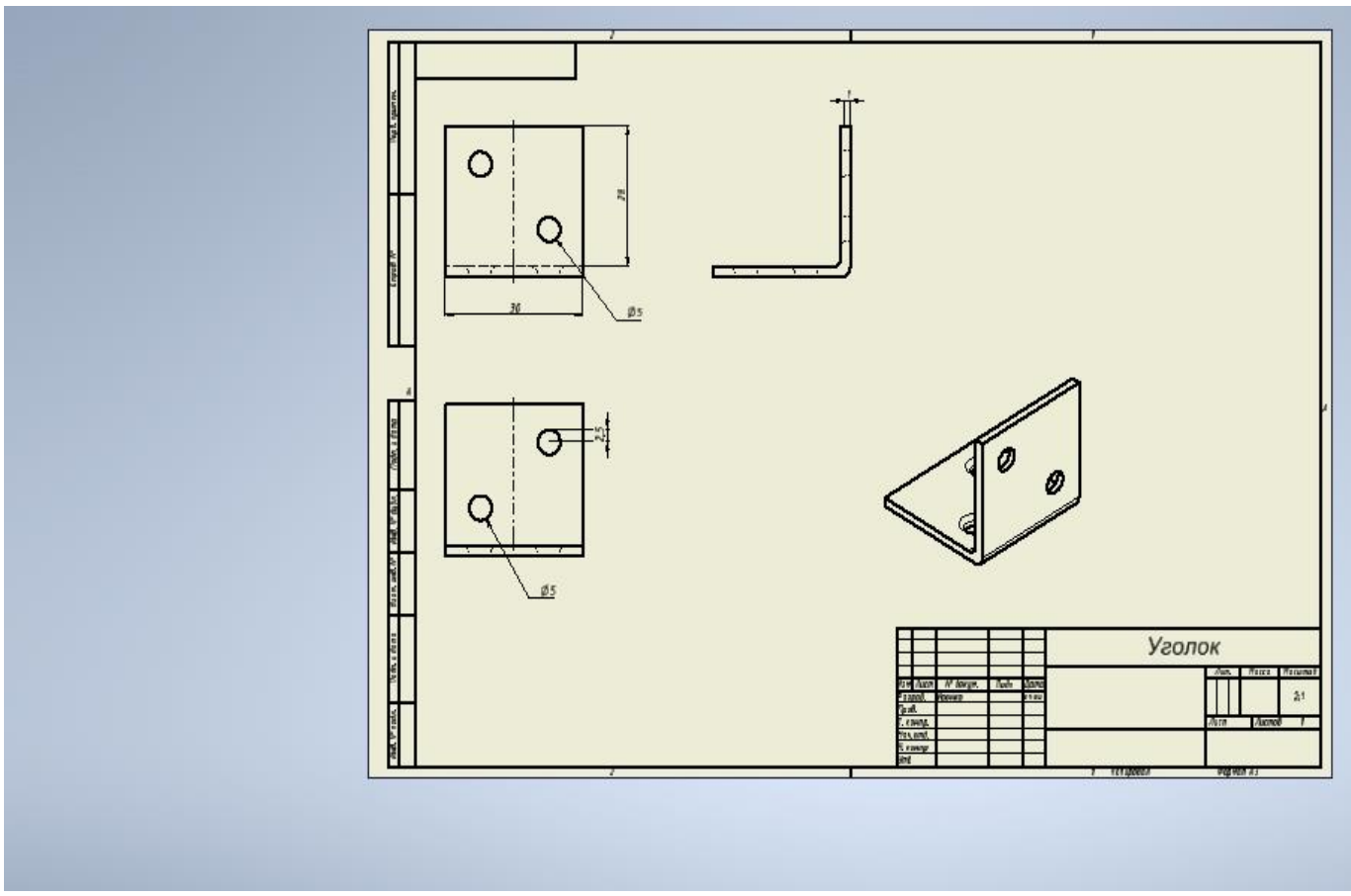
Уголок
30
Ø5
Ø5

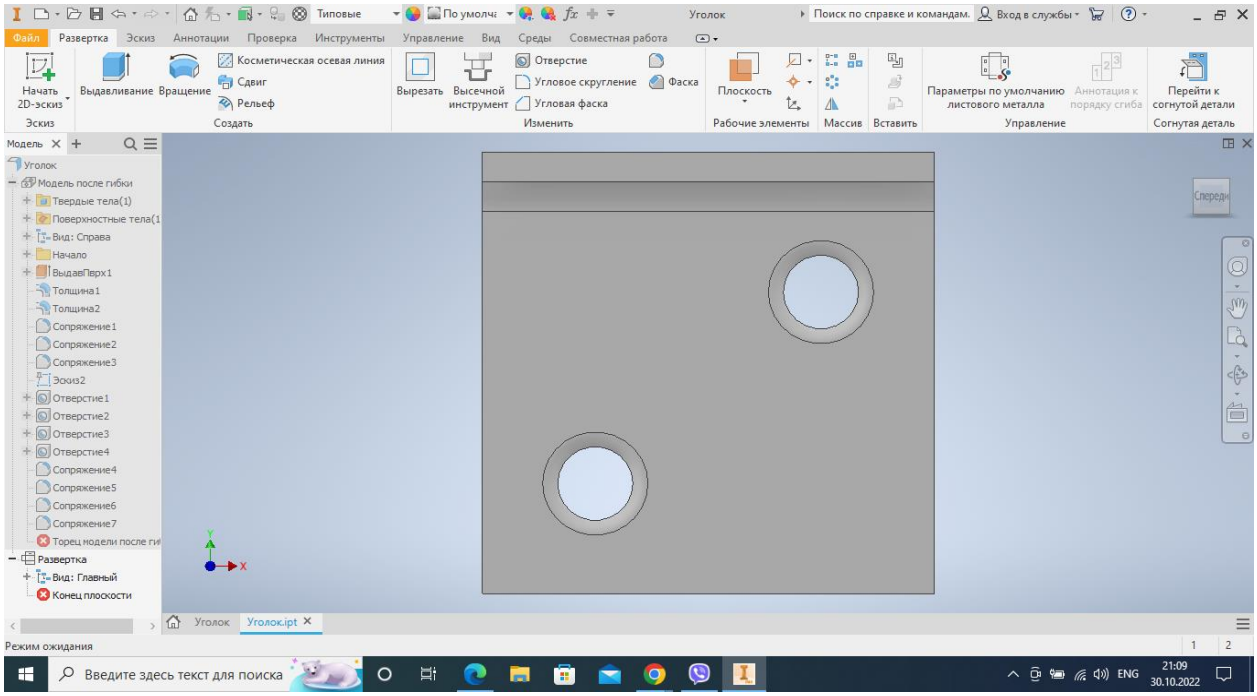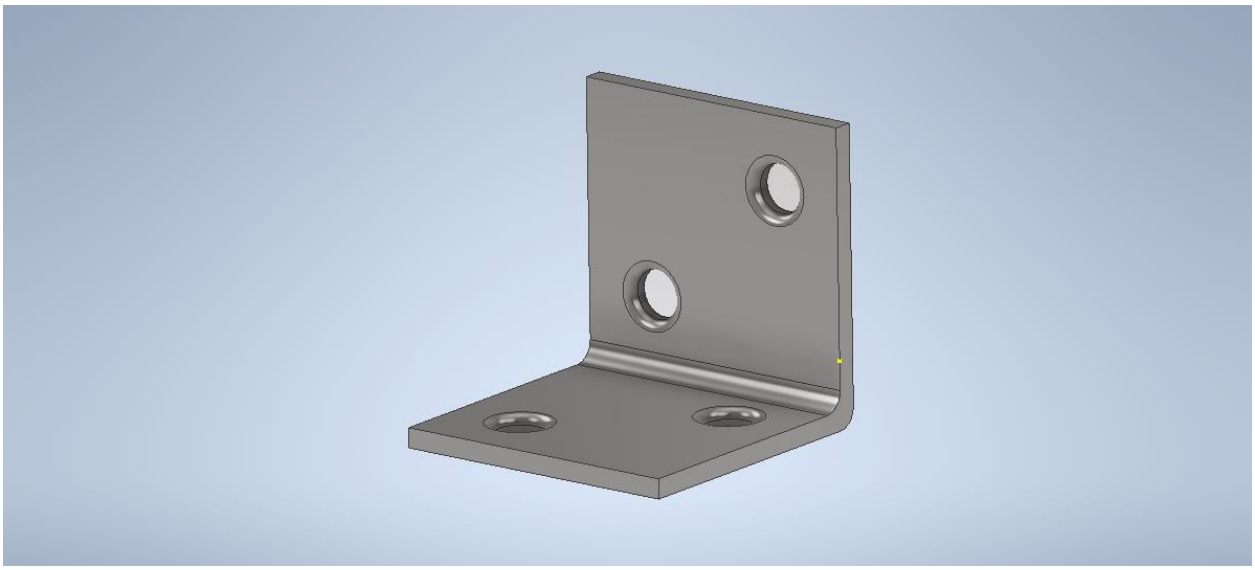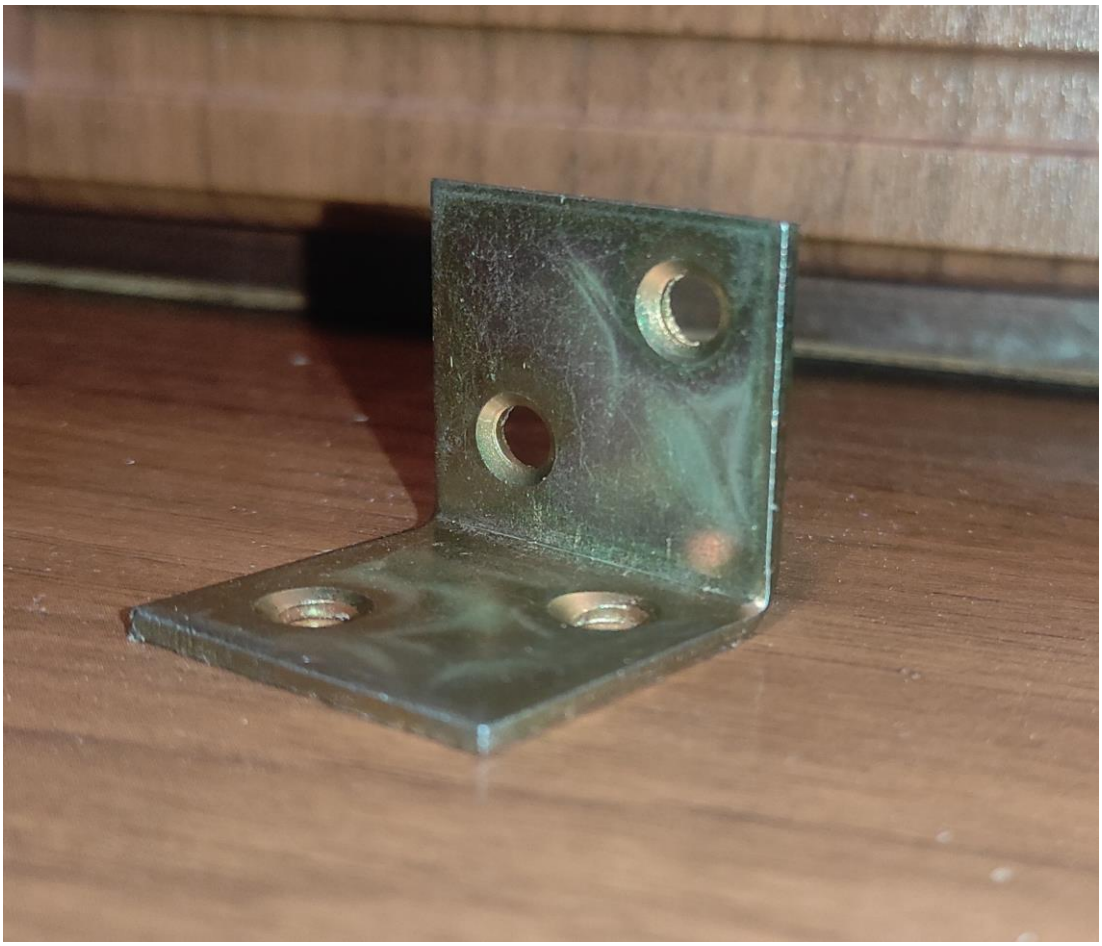
Файл
Развертка
Эскиз
Аннотации
Проверка
Инструменты
Управление
Вид
Среды
Совместная работа
Начать 2D-эскиз
Выдавливание
Вращение
Косметическая осевая линия
Сдвиг
Рельеф
Вырезать
Высечной инструмент
Отверстие
Угловое скругление
Угловая фаска
Фаска
Плоскость
Параметры по умолчанию листового металла
Аннотация к порядку сгиба
Перейти к согнутой детали
Эскиз
Создать
Изменить
Рабочие элементы
Массив
Вставить
Управление
Согнутая деталь
Модель
Уголок
Модель после гибки
Твердые тела(1)
Поверхностные тела(1
Вид: Справа
Начало
ВыдавПврх1
Толщина1
Толщина2
Сопряжение1
Сопряжение2
Сопряжение3
Эскиз2
Отверстие1
Отверстие2
Отверстие3
Отверстие4
Сопряжение4
Сопряжение5
Сопряжение6
Сопряжение7
Торец модели после ги
Развертка
Вид: Главный
Конец плоскости
Уголок.ipt
Режим ожидания
Введите здесь текст для поиска
ENG
21:09
30.10.2022